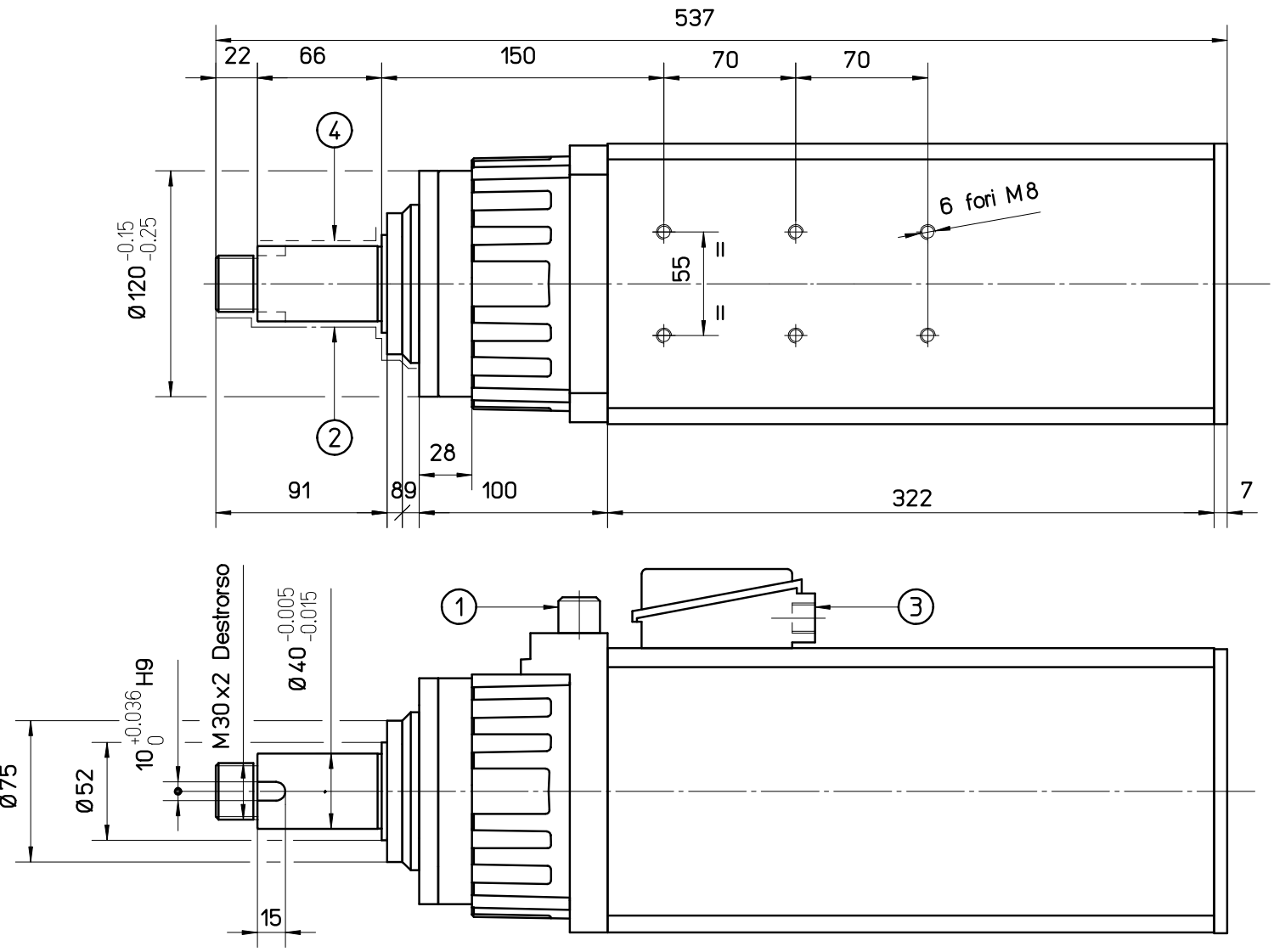
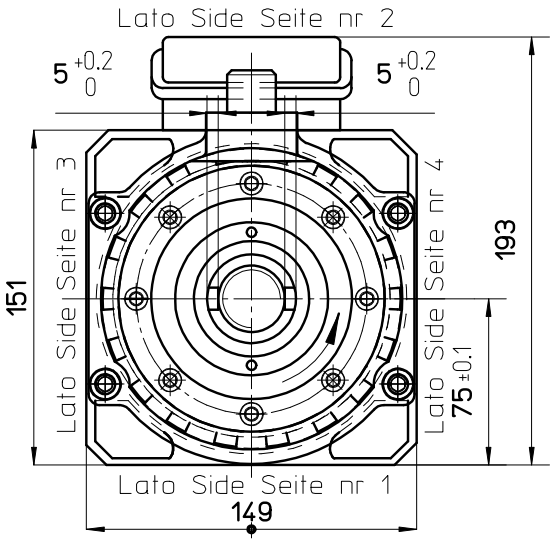
1	**Pulsante per bloccaggio albero** Pushbutton to lock the shaft Drukknopf fur Wellenblockierung
2	**Parte rotante** Rotary part Rotierender Teil
3	**Uscita cavi elettrici G 1/2"** Electical cable's exit Austritt des Elektro Kabels
4	**Tempra superficiale** Superficial hardening Oberflaechenhartung